LEGENDA SIMBOLI/SYMBOL CAPTION	ETICHETTA LAYOUT / LAYOUT LABEL
COLLEGAMENTO ELETTRICO/ELECTRICAL CONNECTION	
COLLEGAMENTO PNEUMATICO/PNEUMATIC CONNECTION	
DISPOSITIVI DI ARRESTO DI EMERGENZA/EMERGENCY STOP DEVICES	
COLLEGAMENTO DI RETE/NET CONNECTION (OPTIONAL)	NET

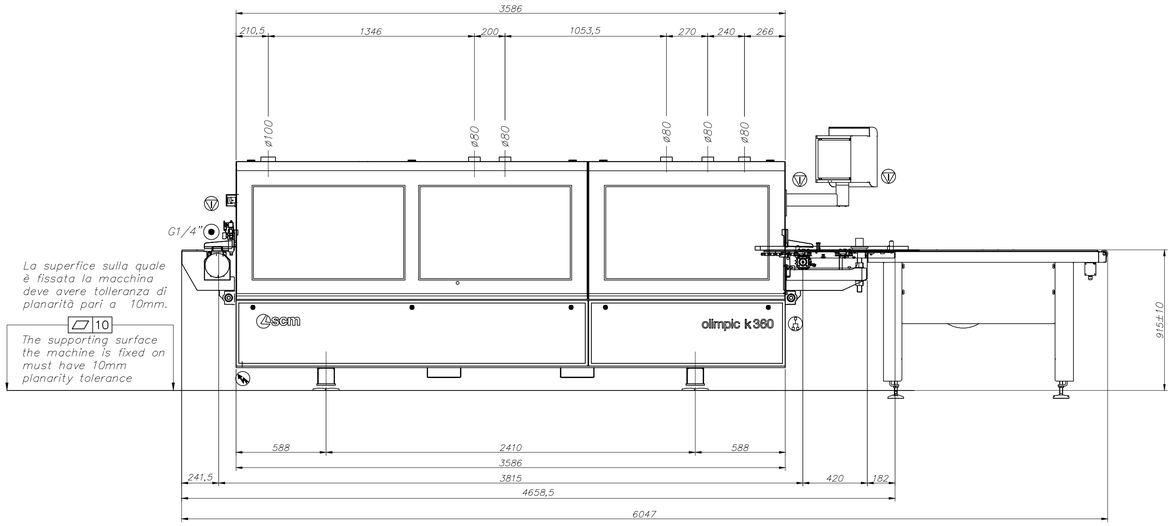

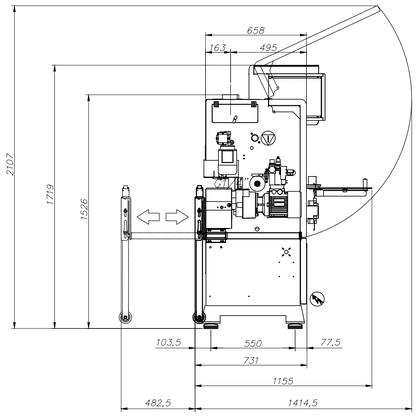

Le prestazioni della macchina sono garantite lavorando pannelli con dimensioni non superiori a quelle indicate
Le misure degli spazi liberi attorno alla macchina rappresentano il valore minimo richiesto dalle normative vigenti

The machine's performance are guaranteed working panels with dimensions not exceeding those set
The measures of free space around the machine are the minimum required by current regulations

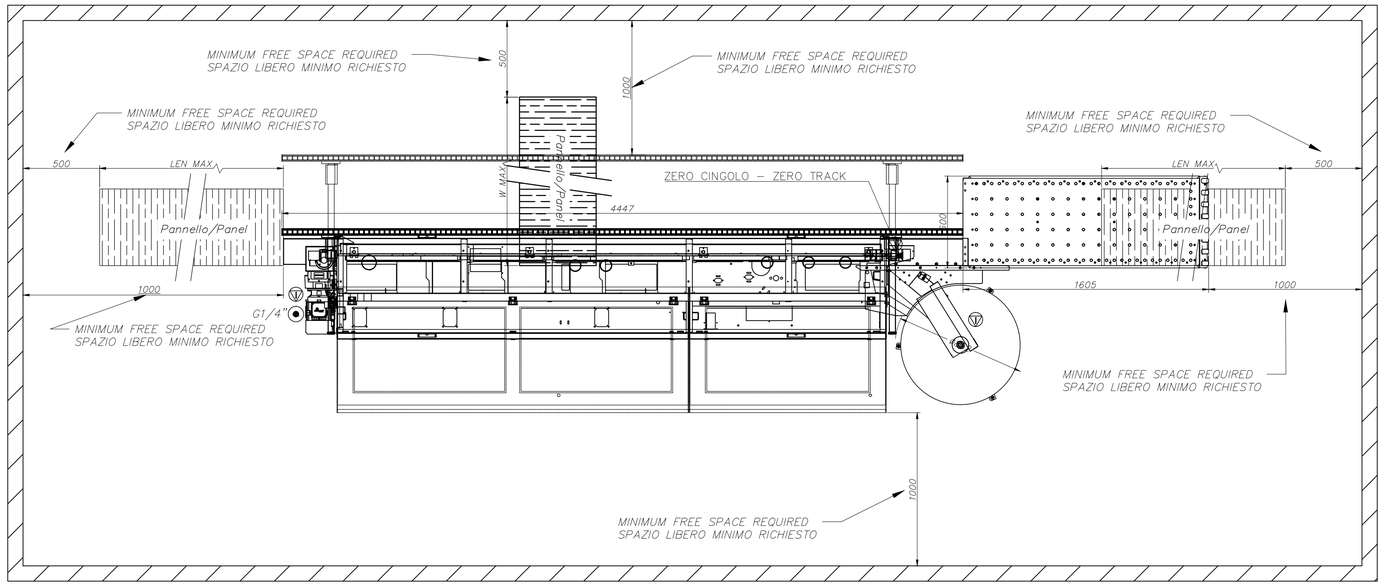

BORDATRICE – EDGE BANDING MACHINE

DATI TECNICI – TECHNICAL DATA

ARIA ASPIRATA EXTRACTED AIR	VELOCITA' – SPEED (m/s)		28
	CONSUMO – CONSUMPTION (m3/h)	INCOLLAGGIO – GLUING UNIT	600
		GRUPPO OPERATORI – MACHINING UNITS	2450
	La pressione statica nelle bocchette di aspirazione deve essere al massimo 1500Pa (con velocità di aspirazione pari a 20m/s) The static pressure in the extraction outlets must be maximum 1500Pa (with extraction speed of 20 m/s)		
ARIA COMPRESSA COMPRESSED AIR	PRESSIONE DI ALIMENTAZIONE MIN. – INPUT PRESSURE MIN. (MPa)		0.8
	PRESSIONE DI ESERCIZIO – OPERATING PRESSURE (MPa)		0.65
	CONSUMO – CONSUMPTION (NL/min)		800
ALIMENTAZIONE ELETTRICA – POWER SUPPLY	POTENZA TOTALE INSTALLATA APPROSS. – APPROXIMATE TOTAL CONNECTED LOAD (kVA)		23
	POTENZA NOMINALE INSTALLATA APPROSS. – APPROXIMATE NOMINAL CONNECTED LOAD (kW)		18.5
	I valori di consumo elettrico, riportati nel layout, sono indicativi, potrebbero variare in funzione dell'allestimento finale della macchina. I dati di consumo elettrico definitivi saranno disponibili nel momento in cui verrà realizzato lo schema elettrico a corredo della macchina. The electrical consumption data, shown in the layout, are indicative, they may vary according to the final equipment of the machine. The definitive electrical consumption data will be available when the wiring diagram, supplied with the machine, is realized.		

CARATTERISTICHE PAVIMENTO – FLOOR CHARACTERISTICS

L'esecuzione delle fondamenta è a cura e responsabilità del cliente/The execution of the foundations is customer's responsibility

Cedimento differenziale massimo ammissibile/Admissible floor differential vertical displacement	0.02mm/m
Tolleranza planarità del pavimento ad uso industriale UNI 11146:2005/Tolerance on flatness of the floor for industrial use UNI 11146:2005	6mm/4m
Tolleranza orizzontalità del pavimento ad uso industriale/Tolerance horizontality of the floor for industrial use	10mm/lung. macchina 10mm/machine length
Peso Max su singolo piede del basamento macchina/Maximun weight on a single foot of machine frame	4000N

Rev	Data/Date	Firma/Signature	Descrizione ultima modifica/Last change description	N° Modifica/Change ID

Cliente
Customer

scm

Descrittivo macchina base / Machine description	Firma / Signature	Archivio / Database
OLIMPIC K 360 HP T–ER1 I=38 (VA)	S. ORLANDI	VAULT

Macchina base / Machine code	Codice chiusura / Configuration code	Codice matricola / Serial number	Numero documento / Document code	Revisione / Revision	Scala / Scale	Tav. N/N	Data / Date
			90L0556359E	03	1:20	1/1	23/07/19

© RISERVIAMO A TERMINI DI LEGGE LA PROPRIETA' DI QUESTO DISEGNO CON DIVIETO DI RENDERLO COMUNQUE NOTO A TERZI SENZA LA NOSTRA PREVENTIVA APPROVAZIONE / THIS DRAWING IS SOLE PROPERTY, COPYRIGHTED MATERIAL DISCLOSURE TO THIRD PARTIES WITHOUT OUR AUTHORISATION IS EXPLICITLY FORBIDDEN